1017576V-33 ORAS GROUP PORESUUTIN, STD M24X1 LL C

EAN: **6414150105302**

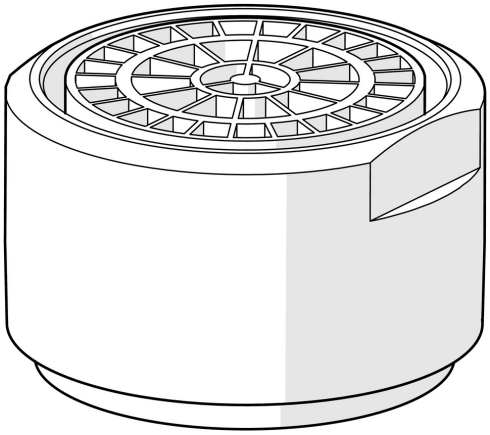

- Varaosat
- Huoltoasennus
- Mattamusta

TEKNISET TIEDOT

TEKNISET OMINAISUUDET

Liitäntäkoko	**M24x1**