1017576V-33 ORAS GROUP STRÅLESAMLER, STD M24X1 LL C

EAN: **6414150105302**

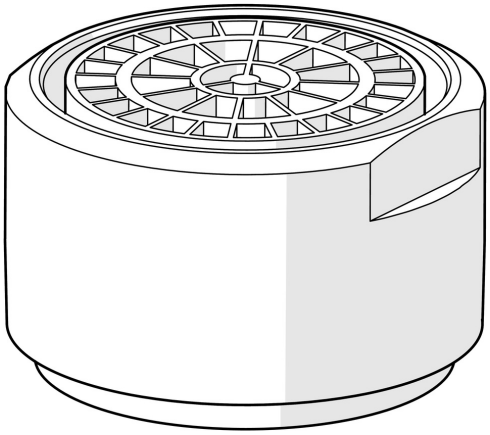

- Reservedeler
- Vedlikehold av kraner
- Svart matt

TEKNISK DATA

TEKNISKE EGENSKAPER

Tilkoblingsstørrelse	**M24x1**