1601FN ORAS LINEA KÕRGE VALAMUSEGISTI

KANGSEGISTI

EAN: **6414150106552** static.oras.com/1601FN

- Tööpinnale paigaldatav
- Kroom
- Jäik jooksutoru
- Vooluhulga piirajaga õhusti
- Kuuma/külma sümbolid, Üks kahv
- Temperatuuri ja vee vooluhulga piiramise võimalus seadeosast
- ø 35 mm keraamiline seadeosa
- Painduvad ühendustorud
- Ilma põhjaklapita, Ilma hoovata

TEHNILISED ANDMED

VOOLUHULK	
Normvooluhulk 300 kPa (vooluhulga piirajaga)	**0.08 l/s**
TEHNILISED OMADUSED	
DN- mõõt (normaalmõõt)	**DN15**
Kuum vesi	**max. +70°C**
Kasutussurve	**50 - 1000 kPa**
Ühenduse mõõt	**G3/8**
Tööulatus	**150 mm**
Tagasivoolu kaitse (EN1717)	**AA**
Materjal	**Messing**
MÄÄRUSED	
EN standard	**EN 817**
Hääleklass	**I (ISO 3822)**
HEAKSKIIDUD JA DEKLARATSIOOID	
Declaration of conformity	**DoC**

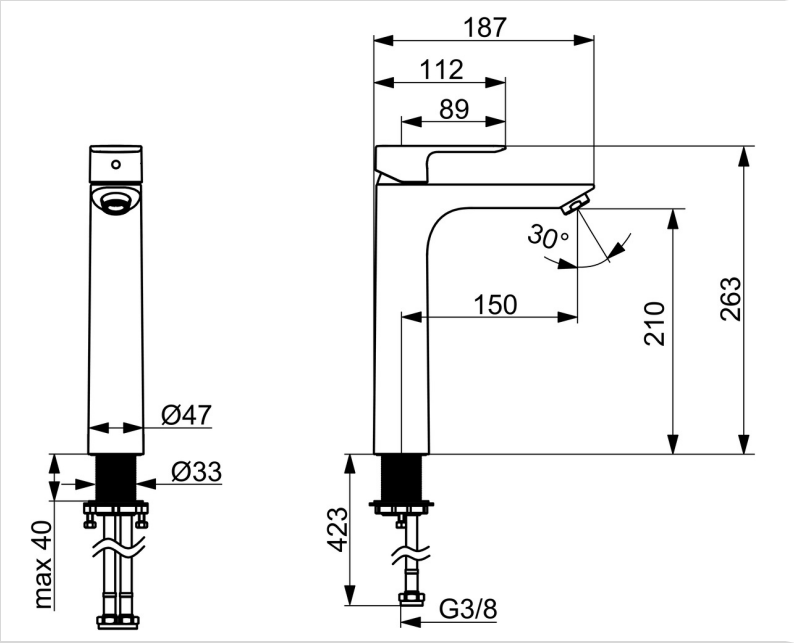

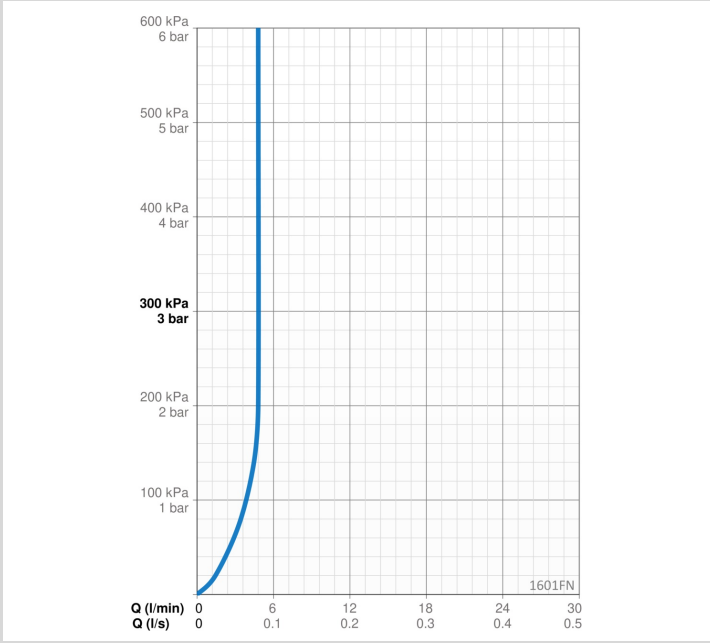

VARUOSAD

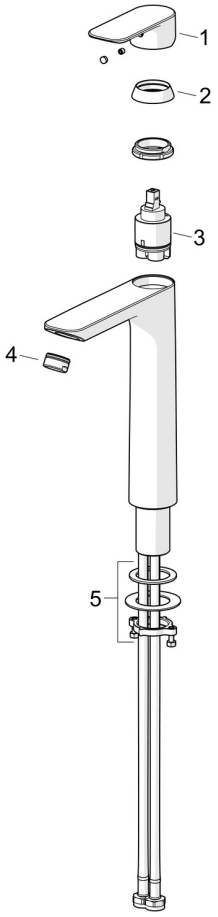

SP1601FN

	Nimetus	Kood
01	Kahv Kroom	1019917V
02	Kaitsekate Kroom	1017127V
03	Seadeosa, 3.5 Classic	601969V
04	Õhusti, M24x1, 6 l/min Kroom	601974V
05	Kinnituskomplekt	602629V