223306 ORAS DUŠIVOOLIKU NURGALIIDES, G1/2

EAN: **6414150087646** static.oras.com/223306

- Tarvikud
- Seinapealne paigaldus
- Kroom
- Otse ühendatav

TEHNILISED ANDMED
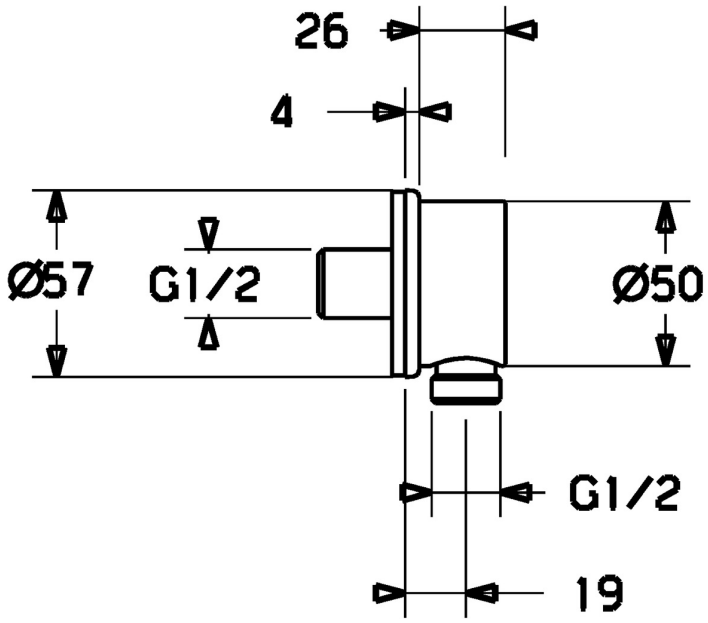
TEHNILISED OMADUSED	
Kuum vesi	**max. +80°C**
Kasutussurve	**50 - 1000 kPa**
Ühenduse mõõt	**G1/2**
Materjal	**Messing**