2606AF-33 ORAS OPTIMA XL TVÄTTSTÄLLSBLANDARE

ETTGREPPSBLANDARE, BIDETTA

EAN: **6414150102516**

Tvättställsblandare med en användarvänlig pinnspak samt självstängande Bidetta handdusch, slang och väggfäste. Bygger på Oras 3.0 kassett med inbyggd flödes- och temperaturspärr. Flödeskontroll 6l/min. Oras 3S-Installation för snabb och enkel montering. Avzinkningshärdig 4MS DZR mässing. F = flexibla anslutningar.

Nya Oras Optima är den perfekta lösningen för varje badrum. Professionell kvalitet som du alltid kan lita på, oavsett vilka behov du har. Hållbar och långvarig i både design och livslängd, den här blandaren kommer att ge dig glädje och pålitlighet i många år framöver. Funktionella lösningar och dedikerade detaljer erbjuder en ny användarupplevelse.

Oras matt black edition. Blandaren är belagd med en Nano-keramisk Coating som ger en extrem slitstark och motståndskraftig yta. Beläggningen är vattenavvisande och beskyddar färgen från UV strålar så att den håller sig lika fin år efter år. Kräver minimalt med underhåll.

- Bänkmonterad
- Matt svart
- Fast utloppspip
- PCA® - konstantflödesstrålsamlare oavsett tryck
- Ettgreppsblandare, Pinnspak, Symboler för Varmt/Kallt
- Handdusch, Fäste för handdusch, Duschslang (1750 mm)
- Bidetta handdusch
- Möjlighet till spärr för begränsning av temperatur och flöde
- ø 30 mm keramisk kassett för flödes- och temperaturkontroll
- Flexibel anslutning
- Blandarkroppen är tillverkad i avzinkningshärdig mässing, Oras 3S-Installation för snabb, säker och enkel montering
- Utan lyftventil
- 1 strålläge

TEKNISK DATA

FLÖDESEGENSKAPER	
Flöde vid 300 kPa (med flödesbegränsare)	**0.1 l/s**
Tryckfall vid flöde (0.1 l/s)	**195 kPa**
TEKNISKA EGENSKAPER	
Varmvattenanslutning	**max. +70°C**
Arbetstryck	**50 - 1000 kPa**
Anslutning, mått	**G3/8**
Projection	**114 mm**
Backflow prevention (EN1717)	**HC**
Material	**Mässing**
BESTÄMMELSER	
EN standard	**EN 817**
Ljudklass	**I (ISO 3822)**
GODKÄNNANDEN OCH CERTIFIKAT	
STF certifikcat	**EUFI29-23002169-TH1**
Declaration of conformity	**DoC**
EPD	**S-P-06391**
HÅLLBARHET	
EPD module A1-A3 (kg CO2 eq.)	**10,82**
EPD module A4 (kg CO2 eq.)	**0,30**
EPD module B7 (kg CO2 eq.)	**1854,00**
EPD module C2 (kg CO2 eq.)	**0,02**
EPD module C3 (kg CO2 eq.)	**0,02**
EPD module C4 (kg CO2 eq.)	**0,08**
EPD module D (kg CO2 eq.)	**-7,69**

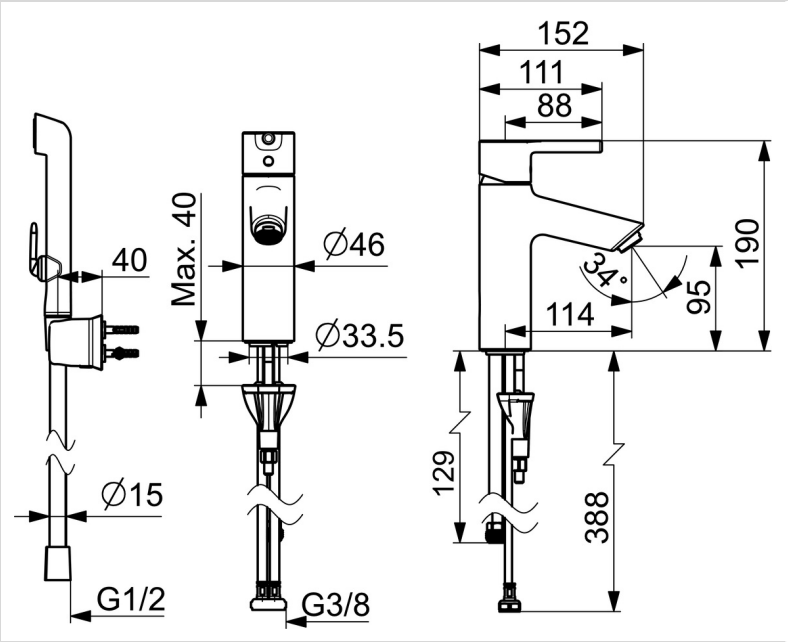

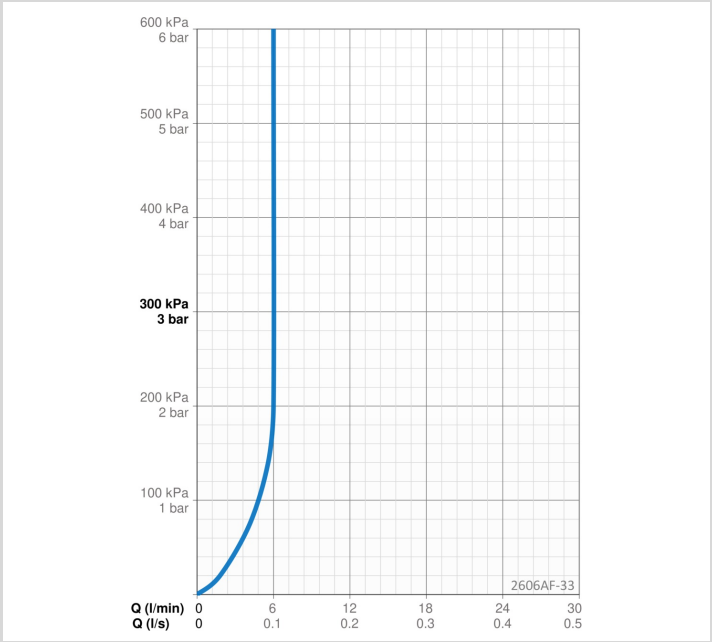

RESERVDELAR

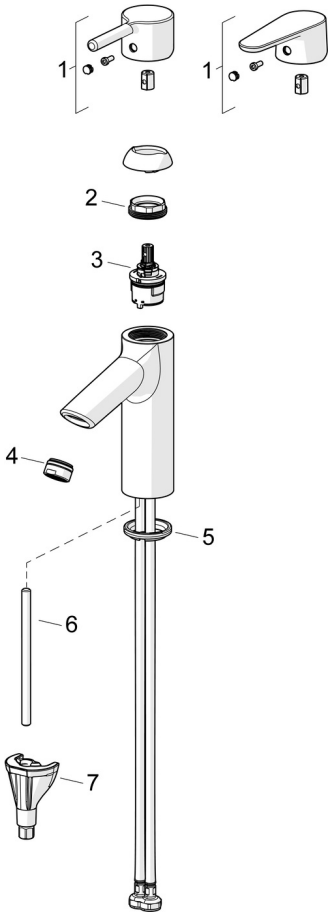

SP2610F-33

	Namn	Kod	RSK
01	Spak Matt svart	1010312V-33	8387236
01	Spak Matt svart	1011999V-33	8387235
02	Fästmutter, M34x1.5, SW30	1012133V	8387014
03	Reglerinsats, 3.0	1014428V	8387010
04	Strålsamlare, STD M24x1 HC PCA 6 l/min Matt svart	1018459V-33	8280060
05	Bottentätning	1002371V	
06	Monteringsbult, M8x1, L=130	1000780V	
07	Monteringssats	602610V	8393996