290041-81 ORAS GROUP SUIHKULETKUN KULMALIITIN

SAATAVILLA 4/2026

EAN: **6414150107399** static.oras.com/290041-81

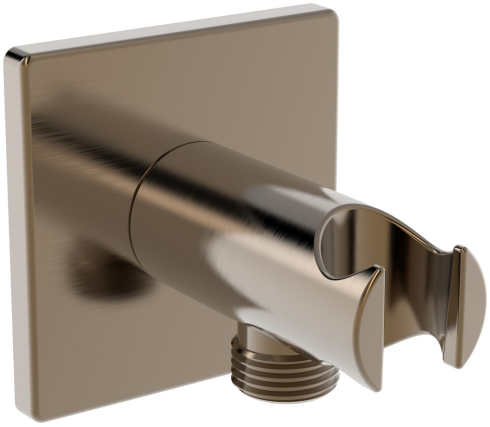

- Seinäasennus
- Harjattu pronssi
- Seinäasennuskulma, Suihkupidike
- Yksisuuntaventtiilit
- Suorakytkentä yhdistäjiin, Ulkokierre

TEKNISET TIEDOT

TEKNISET OMINAISUUDET	
Lämmin vesi	**max. +80°C**
Käyttöpaine	**50 - 1000 kPa**
Liitäntäkoko	**G1/2**
Takaisinimusuojaus (EN1717)	**EB**
Materiaali	**Messinki**
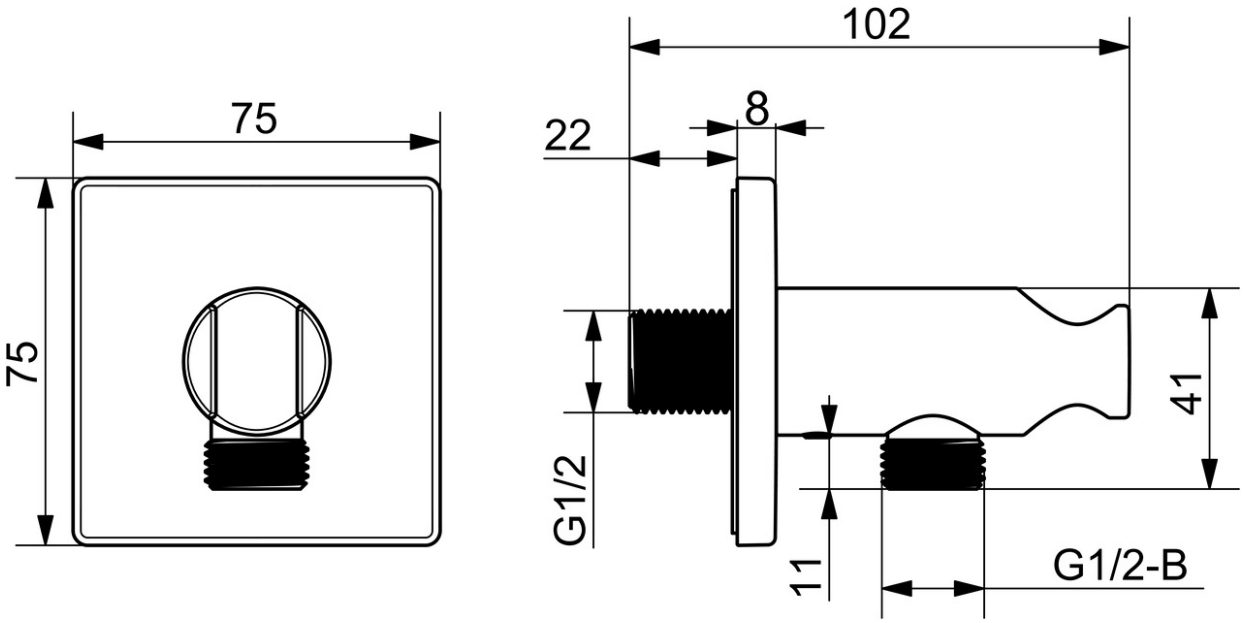
HYVÄKSYNNÄT JA DEKLARAATIOT	
Declaration of conformity	**DoC**