391 ORAS HYDRA LIETAUS DUŠO KOMPLEKTAS

EAN: **6414150060779** static.oras.com/391

Oras Hydra
lietaus dušo komplektas
su antikalkine dušo galva (Ø238 mm, reguliuojamas pasvyrimo kampas), dušo stovu su lanksčia jungtimi, perjungikliu su snapu bei lentynėlė muilui ir šampūnui.

- Montuojamas sienoje
- Chromas
- Dušo stovas, Muilinė, Lietaus dušo galva, Sukiojama rutulinė jungtis
- Lietaus – vienodas ir švelnus vandens srautas
- 1 srovės

TECHNINIAI DUOMENYS

SRAUTO DUOMENYS	
Srovės stiprumas prie 300 kPa	**0.3 l/s**
TECHNINĖS YPATYBĖS	
Vandens temperatūra	**max. +65°C**
Darbinis spaudimas	**50 - 500 kPa**
Pajungimo dydis	**G1/2**
Ilgis/aukštis	**1185 mm**
Medžiaga	**Kompozitas**

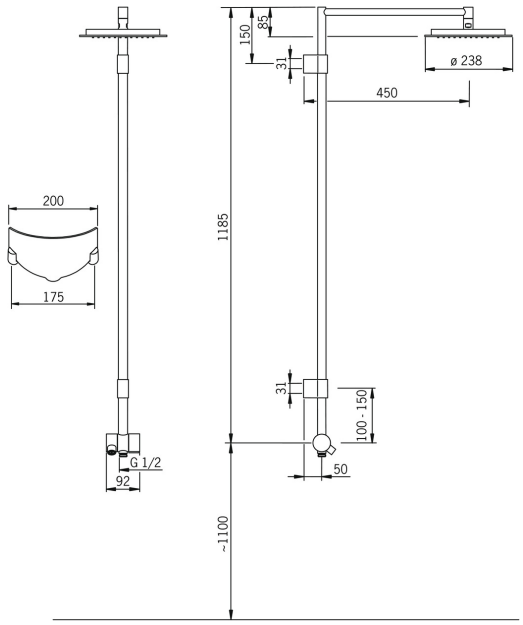

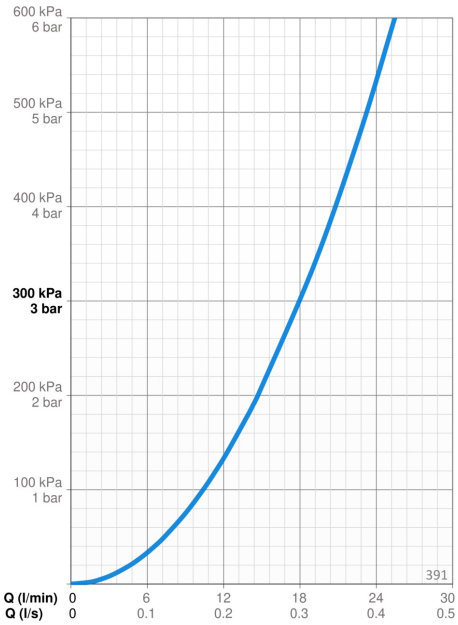

ATSARGINĖS DALYS

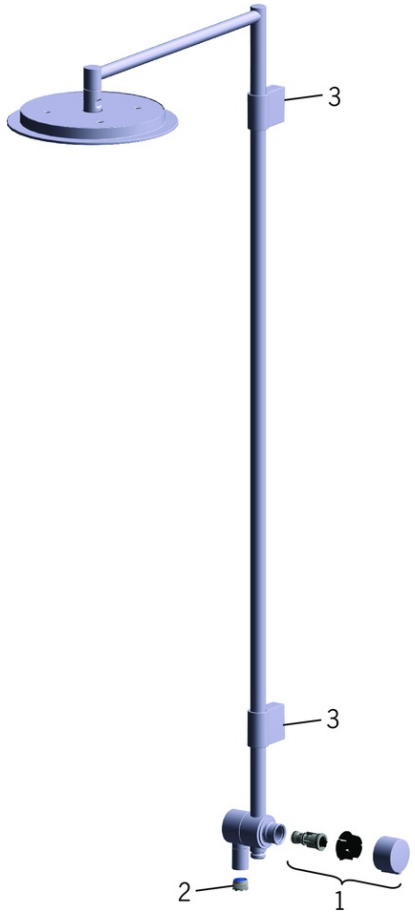

SP391

	Pavadinimas	Kodas
01	Perjungiklis	600358V
02	Aeratorius, M21.5x1 B Nebegaminamas	600359V
03	Laikiklis	600356V