4806F-105 ORAS STELA ECO PESUALLASHANA

YKSIOTE, BIDETTA

EAN: **6414150099953**
LVI: 6110367 static.oras.com/4806F-105

Pesuallashana jossa on kiinteä juoksuputki, Bidetta-käsisuihku ja joustavat kytkentäputket. Hanassa on integroitu poresuutin, jonka kulmaa voidaan säätää veden roiskumisen estämiseksi. Virtauksenrajoitin (4.2 l/min) mahdollistaa pienen vedenkulutuksen. Täyttää Green Buildingin tehokkaalle vedenkäytölle asettamat vaatimukset.

- Green Building
- Tasoasennus
- Kromi
- Kiinteä juoksuputki
- Poresuutin sisältää virtauksenrajoittimen
- Yksi käyttövipu/kahva, Kuuma/Kylmä symbolit
- Käsisuihku, Suihkupidike, Suihkuletku (1750 mm)
- Bidetta-käsisuihku
- Lämpötilan ja virtaaman rajoitusmahdollisuus
- ø 40 mm säätöosa
- Joustavat kytkentäputket
- Sinkinkadonkestävää messinkiä
- Ilman vipupohjaventtiiliä
- 1 suihkutoiminto

TEKNISET TIEDOT

VIRTAAMATIEDOT	
Virtaama 300 kPa (virtauksenrajoittimin)	**0.07 l/s**
TEKNISET OMINAISUUDET	
DN koko (normimitta)	**DN15**
Lämmin vesi	**max. +70°C**
Käyttöpaine	**50 - 1000 kPa**
Liitäntäkoko	**G3/8**
Ulottuma	**107 mm**
Takaisinimusuojaus (EN1717)	**HC**
Materiaali	**Messinki**
MÄÄRÄYKSET	
EN standardi	**EN 817**
Ääniluokka	**I (ISO 3822)**
HYVÄKSYNNÄT JA DEKLARAATIOT	
STF sertifikaatti	**EUFI29-21003824-TH**
KIWA SE	**1746**
Declaration of conformity	**DoC**
EPD	**S-P-06391**
VASTUULLISUUS	
EPD module A1-A3 (kg CO2 eq.)	**13,14**
EPD module A4 (kg CO2 eq.)	**0,36**
EPD module B7 (kg CO2 eq.)	**1297,80**
EPD module C2 (kg CO2 eq.)	**0,02**
EPD module C3 (kg CO2 eq.)	**0,03**
EPD module C4 (kg CO2 eq.)	**0,10**
EPD module D (kg CO2 eq.)	**-9,35**

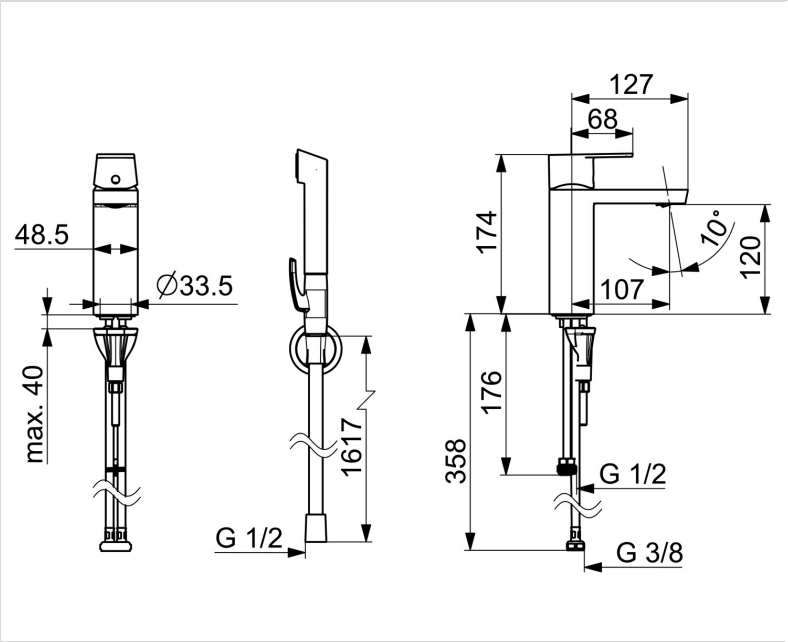

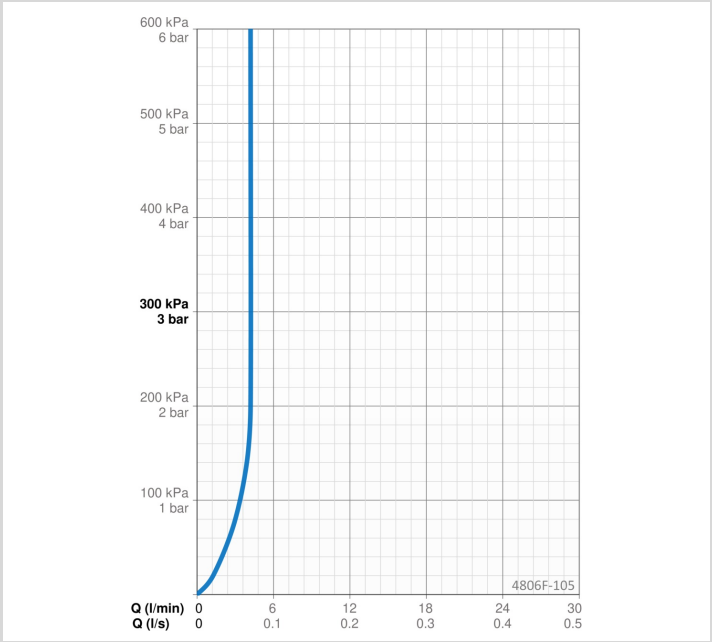

VARAOSAT

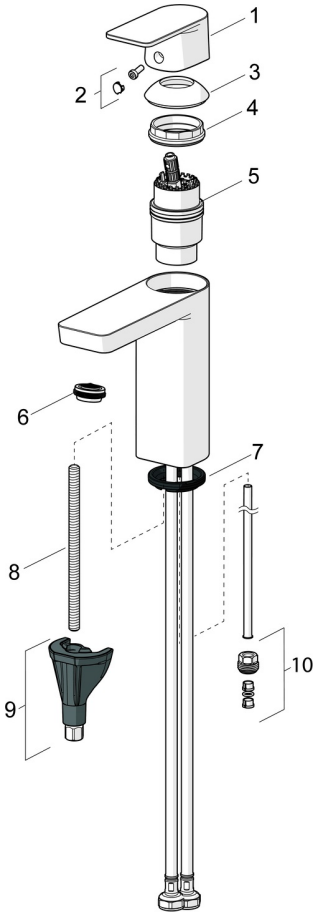

SP4806F-GB

	Nimi	Koodi	LVI
01	Käyttövipu Kromi	1006282V	6510284
02	Merkkinasta	1002323V	6420665
03	Suojakuppi Kromi	1001740V	6420648
04	Kiristysmutteri, M42x1.5, SW 38	158726	6420331
05	Säätöosa	158890	6420301
05	Säätöosa, Green building	600979V	6420733
06	Poresuutin, STD M24x1 HC PCA 3.8 l/min	1013541V	
06	Poresuutin, STD M24x1 HC PCA 4.6 l/min	1013547V	
07	Pohjatiiviste	1002371V	6420646
08	Kiinnitysruuvi, M8x1, L=130	1000780V	6420637
09	Kiinnityssarja	602610V	6420634
10	Nippa	159684	6420241