2839FN-33 Oras Optima - Virtuvinis maišytuvas su ventiliu indaplovei, 3 V

EAN: 6414150102448

static.oras.com/2839FN-33

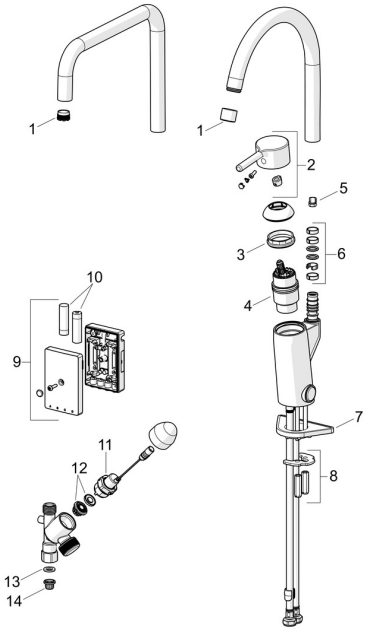

Atsarginės dalys

SP2839FN-33

	Pavadinimas	Kodas
01	Aeratorius ir raktas, M18.5x1 Chromas	859338V
01	Aeratorius, STD M22x1 CC A Matinė juoda	1001070V-33
02	Svirtelė Matinė juoda	1015157V-33
03	Užspaudimo veržlė, M42x1.5, SW 38	158726
04	Valdančioji kasetė, komplektas	158890
05	Ribotuvas, 120°	602499V
06	Snapo tarpinės	1001098V
07	Pagalbinė plokštelė, 100x60mm	158825
08	Tvirtinimo plokštelė su veržlėmis	158697
09	Valdymo blokas, 3 V, Bluetooth	1005266V
10	Baterija, (2x) 1.5 V AA Lithium	600599V
11	Pagalbinis vožtuvas, 3 V	601884V-F
12	Membrana	1006500V
13	Tarpiklis, 18.5/12x2 EPD	438025/10
14	Filtras	199257/2

© 2026 Oras Ltd. - www.oras.com - 30.01.2026