2839FN-33 Oras Optima - Kjøkkenkran med avstengning, 3 V

EAN: 6414150102448
NRF: 4200708

static.oras.com/2839FN-33

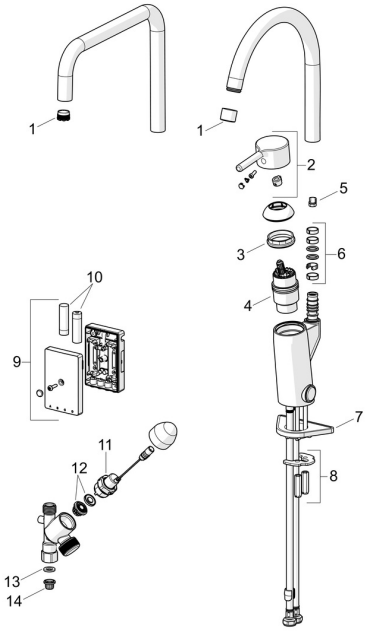

Reserve deler

SP2839FN-33

	Navn	Kode	NRF
01	Strålesamler og verktøy, M18.5x1 Krom	859338V	4204856
01	Strålesamler, STD M22x1 CC A Svart matt	1001070V-33	1373069
02	Hendel Svart matt	1015157V-33	1373073
03	Festemutter for kassett, M42x1.5, SW 38	158726	4204528
04	Kassett	158890	4204627
05	Sperrehylse, 120°	602499V	4205408
06	Tetningsringer for tut	1001098V	4205249
07	Støtteplate, 100x60mm	158825	4204534
08	Kranfeste, komplett	158697	4204524
09	Kontrollkomponent, 3 V, Bluetooth	1005266V	4205355
10	Batteri, (2x) 1.5 V AA Lithium	600599V	4204405
11	Pilotventil, 3 V	601884V-F	4205089
12	Membran for pilotventil	1006500V	4205453
13	Pakning, 18.5/12x2 EPD	438025/10	4205365
14	Smussfilter	199257/2	4204497

© 2026 Oras Ltd. - www.oras.com - 30.01.2026