7193N-33 Oras Optima Style - Vihmadušiga segistikomplekt

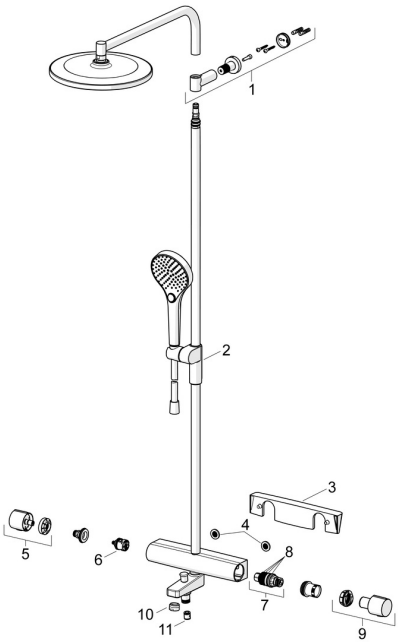

EAN: 6414150099724

static.oras.com/7193N-33

Varuosad

SP7193N-33

	Nimetus	Kood
01	Dušihoidik Matt must	1013325V-33
02	Dušilifti liugur Matt must	1012974V-33
03	Riiul Matt must	1012484V-33
04	Prügipüüdurid, G3/4, DN20	178375V
05	Veevooluhulga seadekahv Matt must	1006775V-33
06	Suundvahetaja	198282V
07	Termostaat/seadeosa	178780V
08	O-tihendikomplekt	178796V
09	Temperatuuriseadekahv Matt must	1006752V-33
10	Õhusti, STD M24x1 LL C Matt must	1017576V-33
11	Tagasilöögiklapp, DN15	105311

© 2026 Oras Ltd. - www.oras.com - 30.01.2026